Tsi
Vorsprung durch Sicherheit

Hochwertig beschichtete Eck- und Scherenlager mit kratzfester schmutzabweisender Oberfläche

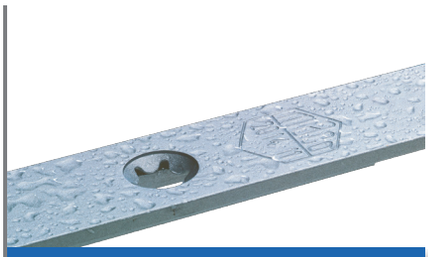

Oberläche erfüllt die höchstmögliche Klasse der Korrosionsbeständigkeit (EN 1670:2008) ohne Einsatz von Chrom VI

Hebesicherung 3 in 1
- Auch schwere Flügel lassen sich leicht schließen
- Balkontür-Schnäpper
- Keine Fehlschaltungen

SICHER • KOMFORTABEL • PFLEGELEICHT

Hoher Einbruchschutz und leichtgängige Bedienung durch Sicherheits-Hubzapfen

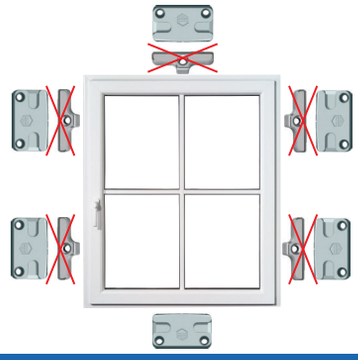

Alle Verriegelungspunkte mit einbruchhemmenden Schließteilen

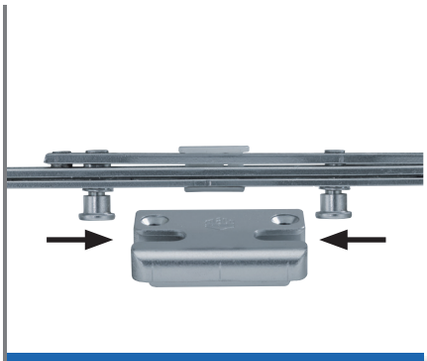

Optional: Zusätzlicher Aushebelschutz durch gegenläufige Doppelzapfen

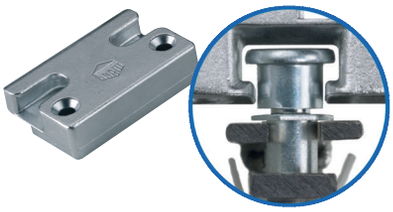

Einbruchhemmende Schließteile als Aufhebelschutz

Ihr **dtH** TIEMANN Fachhändler:

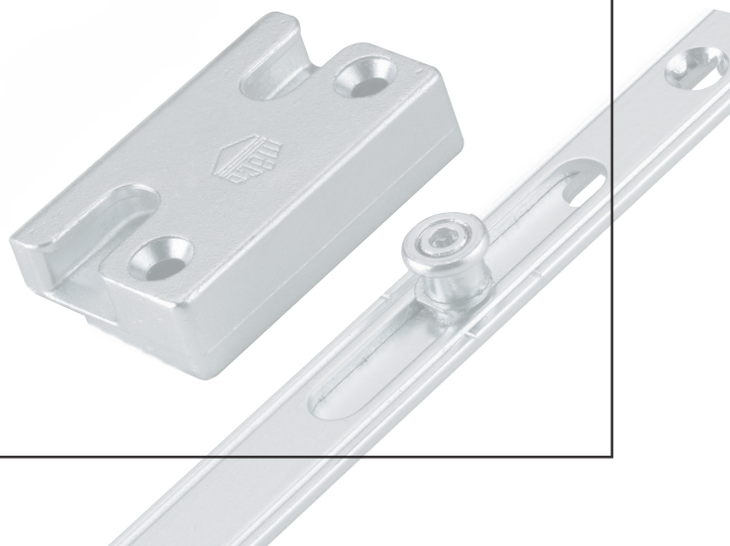

Mehr Informationen: www.dth-tiemann.de/tsi